Beknopt elektrisch aansluitoverzicht **S** -1153,-1155,-1156 **(PC)**

NIBE
NL/BE NP24

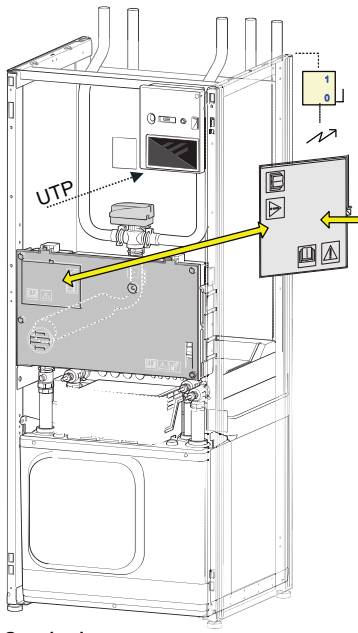

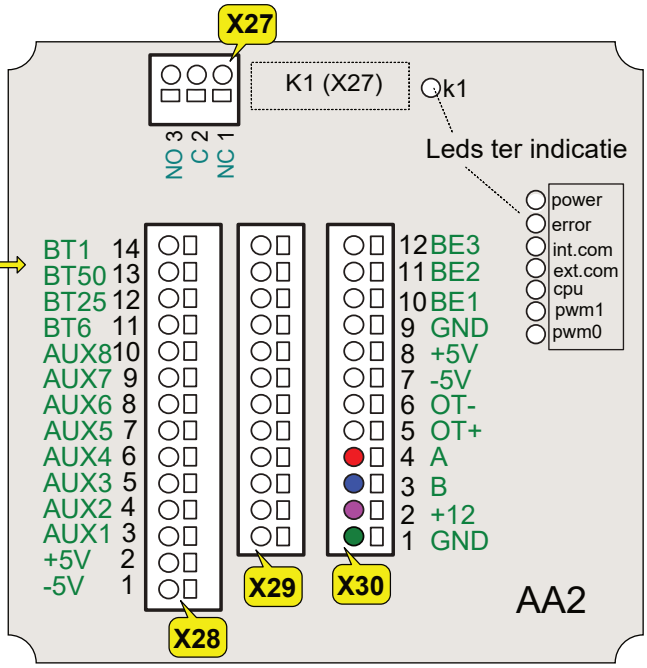

X27: Toe te wijzen 'software uitgang'. Vanaf fabriek staat deze op alarm. U kunt deze aan-passen naar indicatie koelmodus. Tijdens koelen sluit dan C t.o.v. NO, dit potentiaal vrij contact kunt u aan de zoneregelaars aanbieden.

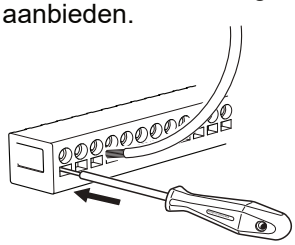

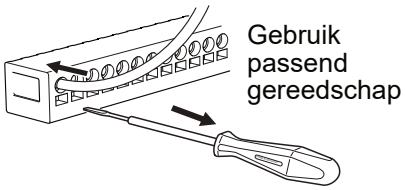

2 aderig signaalkabel**

BT-sensoren

BT1 = verplicht
BT50 optioneel

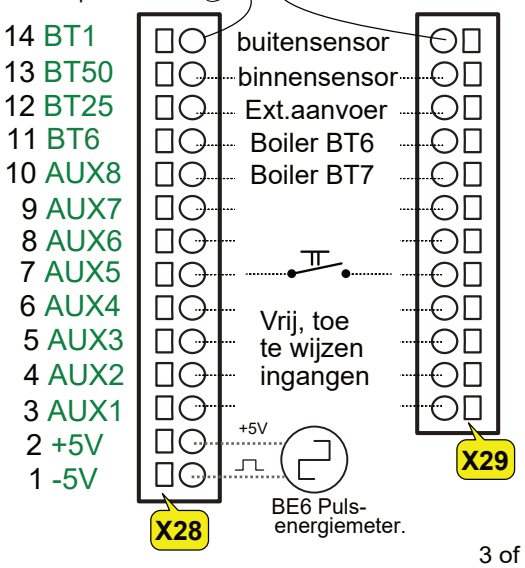

4 aderig signaalkabel**

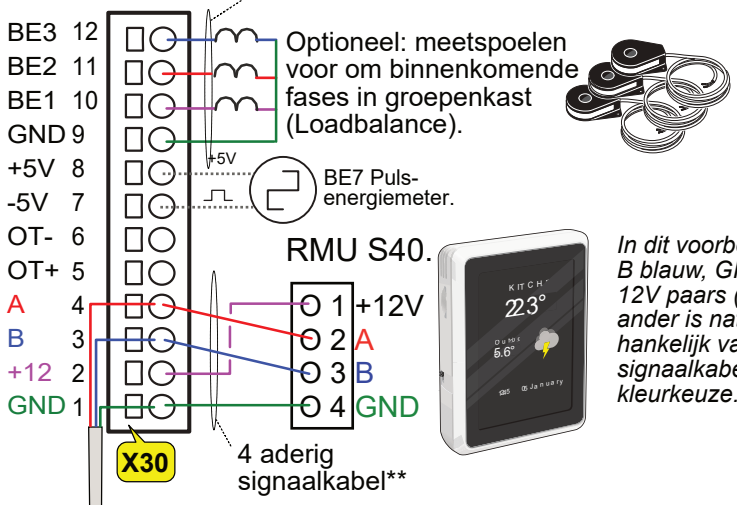

In dit voorbeeld is A Rood, B blauw, GND groen en 12V paars (geel). Een en ander is natuurlijk af-hankelijk van de gekozen signaalkabel en uw kleurkeuze.

3 of 4- aderig signaalkabel**

HTS 40 vochtigheidssensor
+ RMU S40:

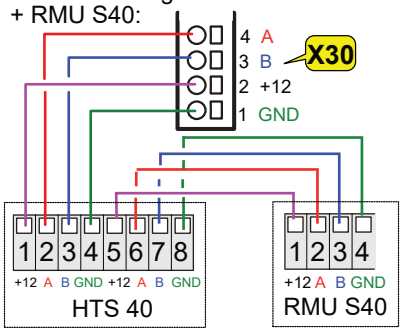

Cascade opstelling:

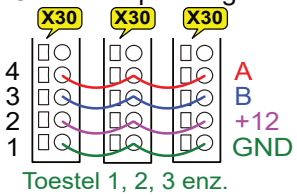

AXC uitbreidingskaart of PCM module

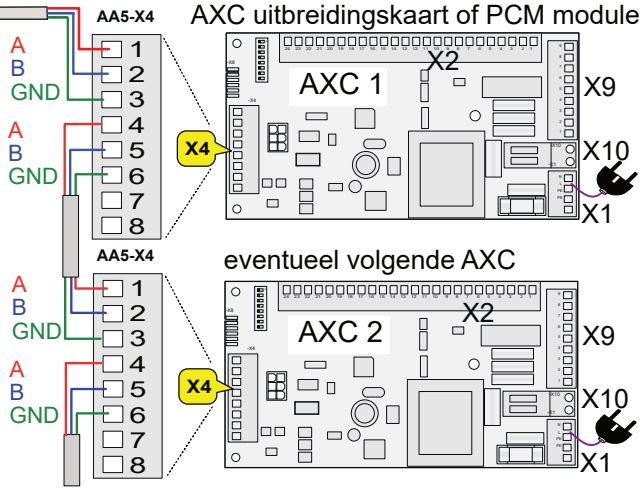

**Signaalkabel: tot een lengte van 50 meter volstaat 0,5 mm² -, daarboven gebruikt u 0,75 of 0,8 mm² thermostaatkabel (LiYY, EKKX). Bijvoorkeur afgeschermd. Alleen voor de internetaansluiting gebruikt u UTP/CAD-kabel, verder niet.

Naar gelang de hydraulische configuratie is er mogelijk, per accessoire, een AXC uitbreidingskaart vereist. Bijvoorbeeld bij externe bijverwarming, zwembad, 2e klimaatgroep, enz. Een PCM koelmodule of FLM sluit u op dezelfde manier als een AXC aan. De installatie dient aan wettelijke- en NIBE voorschriften te voldoen. De warmtepomp is voorzien van een voedingskabel welke u op een werkschakelaar kan aansluiten (de werkschakelaar zit niet in de NIBE levering).